간단 사용 설명서

HPS-1008

설치하기 전에 반드시 설명서를 읽어주세요.
모델에 따라 그림과 실제 제품의 모양이 다를 수 있습니다.

[Rev.3.0]

구성품

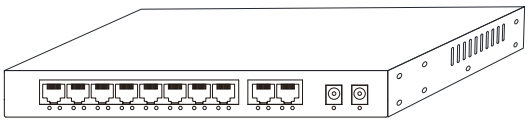

HPS-1008

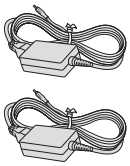

아답터

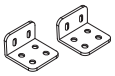

브라켓

설치 가이드

제품개요

HPS-1008은 10/100/1000Base-T 이더넷 및 8포트 PoE+ (IEEE802.3at)를 지원하는 Ethernet Switching Hub 제품으로 10/100/1000Base-T 2 포트 업링크를 지원합니다.

HPS-1008은 단독으로 사용 시 Gigabit Ethernet Switching 허브로 동작하며, HPS-01 (2 port 하이브리드 PoE 스위치)와 혼용하여 10/100Base-T 이더넷 및 PoE+ 전원을 장비간 최대 200m까지 연장 가능한 하이브리드 PoE 스위치 입니다.

2개의 전원 연결로 각 포트별 PoE+ (25.5W) 지원이 충분하며, 한 개의 전원이 불량이 생겨도 사용이 가능합니다.

제품특징

- 10/100/1000Base-T를 지원하는 8+2포트 PoE 스위치
  - Downlink: 8 x RJ45 - Uplink: 2 x RJ45
- 10/100/1000Base-T 이더넷 (Full Duplex)
- 이더넷 전송 속도 Auto Negotiation, Auto MDI-X
- 8포트 PoE (IEEE802.3af) / PoE+ (IEEE802.3at) 출력 지원
- Extended Ethernet을 지원하여 네트워크 신호를 기기간 최대 200m 연장 가능
  (10/100Base-T 이더넷 기준 / HPS-01과 혼용 시)
- 오버커런트 보호 기능 적용으로 안전한 전원 전송
- 동작 상태 확인 LED 지원
- DC 48V~57V 입력 전원 사용 (2포트)
- 초소형 디자인 설계
- 19" Rack 장착 가능 (전용 랙 마운트 브라켓 별도 판매)

제품 각 부분의 명칭

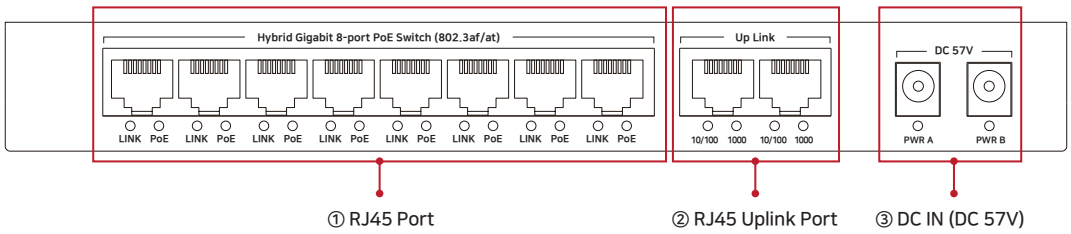

1. **10/100/1000Base-T 이더넷 포트 / 8포트 PoE+ (IEEE802.3at / 최대 25.5W) 지원**

- Device 단자에 연결된 PoE 제품에 정상적으로 전원이 공급되면 PoE LED가 켜지며 data 통신이 연결되면 Link LED가 켜집니다.
- PoE LED가 꺼진 상태가 되면 사용 범위를 벗어난 상태이므로 적정 제품을 사용바랍니다.
- Ethernet 포트에 연결된 장비가 PoE제품이 아닌 경우 전원 공급은 차단되며, 네트워크 통신 용도로 사용 가능합니다

2. **10/100/1000Base-T 이더넷 업링크 포트**

- 업링크 단자의 연결 속도는 10/100 또는 1000으로 link 표시를 합니다.

3. **DC 전원 입력단자 (DC 57V 입력 지원)**

- HPS-1008은 2개의 아답터를 사용하여 전원 공급이 가능합니다. (동일 모델 아답터 사용 권장)
- 동시에 2개의 어답터 적용 시 아답터간 전압이 다르면 높은 전압의 전원 입력만 사용되며, 이때 사용되는 전원 입력 단자에 전원 LED 만 켜집니다.
- 2개의 입력 전원으로 부터 동시에 전원을 공급받아 동작하게 되면 각 단자 별 전원 LED (2개)가 모두 켜집니다. (2개의 입력 전원 사용 시 아답터의 출력 전압 차이가 0.4 볼트 이내 제품 사용을 권장합니다.)

제품 적용 구성도

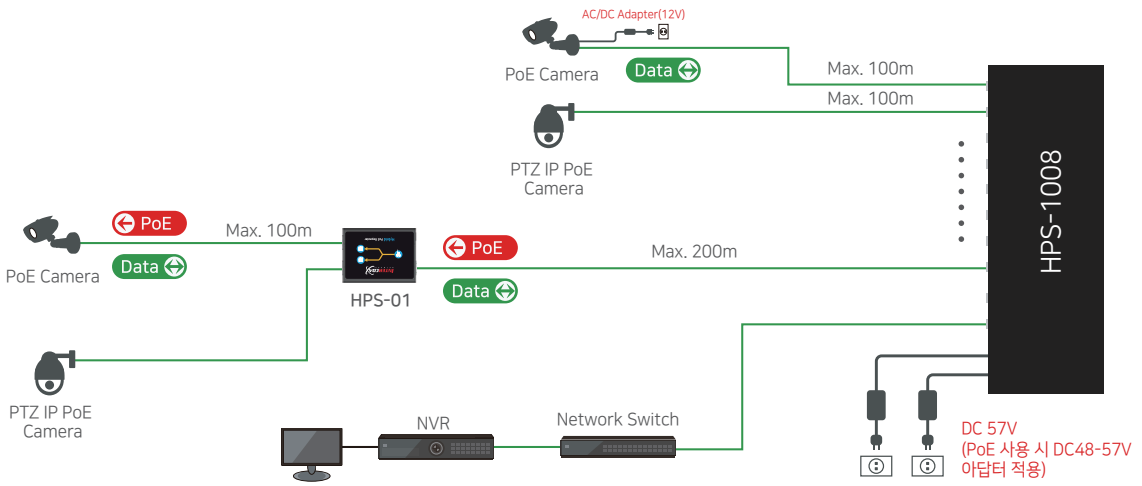

제품 사양

Model		HPS-1008: 8 Port Hybrid PoE Switch
Interface	Downlink	8 x RJ-45 – 10/100/1000 Base-T with Auto-detect MDIX
	Uplink	2 x RJ-45 – 10/100/1000 Base-T with Auto-detect MDIX
Transmission Rate		Max. 1Gbps Full Duplex
Transmission distance	Ethernet / PoE	Up to 100m Up to 200m with HPS-01 (2 Port Hybrid Switch)
LED Indication	Ethernet (Downlink)	8 x RJ45 Data Link (Green)
	Ethernet (Uplink)	2 x RJ45 Data Link (Green/Orange)
	PoE Output	8 x PoE Output (Orange)
	PWR Input	2 x Power Input (Blue)
Power Input		2 x Power input [DC-Jack] DC48V-57V
Power Output	PoE	IEEE802.3af(PoE), IEEE802.3at (PoE+ / up to 25.5W)
	Dimension	225(L) x 105(W) x 29(H) mm
Mechanical	Weight	700g
	Operating Temp.	-10 ~ 60 °C
	Storage Temp.	- 30 ~ 80 °C
Environment	Relative Humidity	10% ~ 90%
Compliance	Certification	FCC, CE, KC, RoHS
	Surge Protection	IEC 61000-4-5 4kV(1.2 / 50us), 2kA(8 / 20us)

주의 사항

- 설치 가이드의 내용에 따라 순서대로 설치해 주세요.
- 감전의 위험이 있으니 젖은 손으로 제품과 케이블을 만지지 마세요.
- 제품이 충격을 받을 수 있거나, 물기 및 습기가 있는 곳은 설치하지 마세요.
- 통풍이 잘되는 곳에 제품을 설치해 주시고, 히터 및 가스레인지 등의 가열성 제품 근처에 설치하지 마세요.
- 본 제품은 실내 용도로 설계되었습니다. 실외에서는 사용하지 마세요.
- 제품 용도 외의 다른 용도로 사용하지 마세요.
- 제품을 분해 및 개조하지 마세요.
- 제품에 페인트를 칠하거나 스티커를 부착하지 마세요.
- 제품에 이상이 생겼을 경우, 전원 플러그를 분리하시고, 구입처에 문의하세요.
- 반드시 제품에 맞는 정격 전원 어댑터와 함께 사용하세요.
- 전원 어댑터는 제품에 먼저 연결한 후에 AC 전원 콘센트에 연결하세요.

품질 보증

- 본 제품은 자사의 철저한 품질 관리와 정밀 검사에 합격한 제품입니다.
- 설치 가이드에 명시된 내용에 따라 설치 및 사용해주시기 바랍니다.
- 본 제품의 보증기간은 구입일로부터 24개월입니다.
- 보증기간 내에 제조상 결함이나 고장이 발생하였을 때는 구입처에 문의하시면 무상 A/S를 받으실 수 있습니다.
- 보증기간 내에 사용자의 고의나 과실 및 개조로 인한 고장과 화재, 지진, 낙뢰 등 천재지변으로 인한 고장은 유상 A/S만 가능합니다.

Intercoax Co., Ltd.

고객 지원과 관련된 자세한 정보는 웹사이트에서 확인하실 수 있습니다.

Web : http://www.intercoax.com Tel : 031. 365. 3133~4

E-mail : info@intercoax.com Fax : 031. 365. 3135

A급 기기 (업무용 방송통신기자재)

이기기는 업무용 환경에서 사용할 목적으로 적합성평가를 받은 기기로서 가정용 환경에서 사용하는 경우, 전파간섭의 우려가 있습니다.

© Intercoax Co., Ltd.