간단 사용 설명서

ECP-08R

설치하기 전에 반드시 설명서를 읽어주세요. 제품의 외관 및 사양 등은
제품 향상을 위해 사전 예고 없이 변경될 수 있음을 참고하십시오.

Rev.1.2

구성품

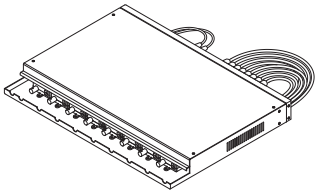

ECP-08R

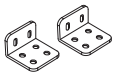

브라켓

설치 가이드

제품 개요

ECP-08R는 19인치 랙 장착이 가능한 보급형 8포트 EoC (Ethernet over Coax) 수신기와 Hybrid 스위치 일체형 제품입니다. 동축케이블을 이용하여 이더넷 데이터와 PoC전원을 빠른 속도와 장거리로 동시에 전송해주는 장비이며, 동시에 기존 이더넷 및 PoE+를 장단거리로 지원하는 Hybrid 제품입니다.

기설된 아날로그용 동축케이블을 이용하여 네트워크 카메라 설치가 용이하므로 아날로그 장비를 IP장비로 전환 시 시간과 비용을 많이 절약할 수 있습니다. 또한 동축과 동시에 일반 이더넷도 사용할 수 있으며 HPS-01을 혼용해서 사용하면 250미터까지 최대 100Mbps의 속도로 통신이 가능합니다. 2개의 전원 연결로 충분한 전력을 지원하며, 한 개의 전원이 불량이 생겨도 사용이 가능합니다.

제품 특징

- 동축과 일반 이더넷 동시 사용 가능
- 기존 동축선로를 이용하여 네트워크 신호 및 전원 장거리 전송 가능
- 네트워크 데이터 및 카메라 구동용 전원을 동시 전송 (PoE, PoC)
- 데이터 최대 400m 동축 전송
- 100Mpbs Full Duplex over Coax 통신 지원
- PoE, PoE+, Extra PoE 최대 60W 동축 출력 지원 (추가 아답터 사용 가능)
- LED 적용 (Data, Power), Plug & Play 지원으로 손쉬운 설치 가능
- 서지 보호 회로 내장
- 10/100/1000Base-T 이더넷 (Full Duplex) 8+2 Hybrid PoE 스위치
- 8포트 PoE (IEEE802.3af) / PoE+ (IEEE802.3at) 출력 지원
- Extended Ethernet을 지원하여 네트워크 신호를 기기간 최대 250m 연장 가능 (10/100Base-T 이더넷 기준 / HPS-01과 혼용 시)
- 19" 랙 장착가능

제품 각 부분 명칭

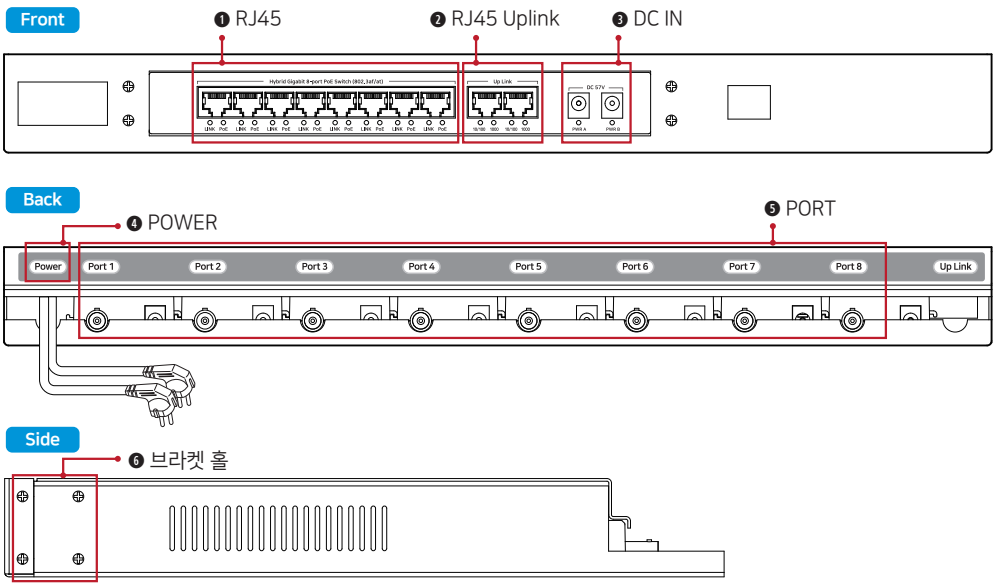

❶ **RJ45**:
10/100/1000 Base-T 이더넷 포트/8포트 PoE+ (IEEE 802.3af/at / 최대 25.5W) 지원

❷ **RJ45 Uplink**:
10/100/1000 Base-T 이더넷 업링크 포트

❸ **DC IN**:
DC 전원 입력 단자 (DC 57V 입력 지원)

❹ **POWER** :
100 - 240V ~ 50/60Hz 2.0A 사용 권장

❺ **PORT**:
ECP-08R 각 포트와 ECP-01T를 동축선으로 연결 (3C 또는 RG58이상)

❻ **브라켓 홀** :
랙에 제품을 고정할 때 사용하세요.

제품 적용 구성도

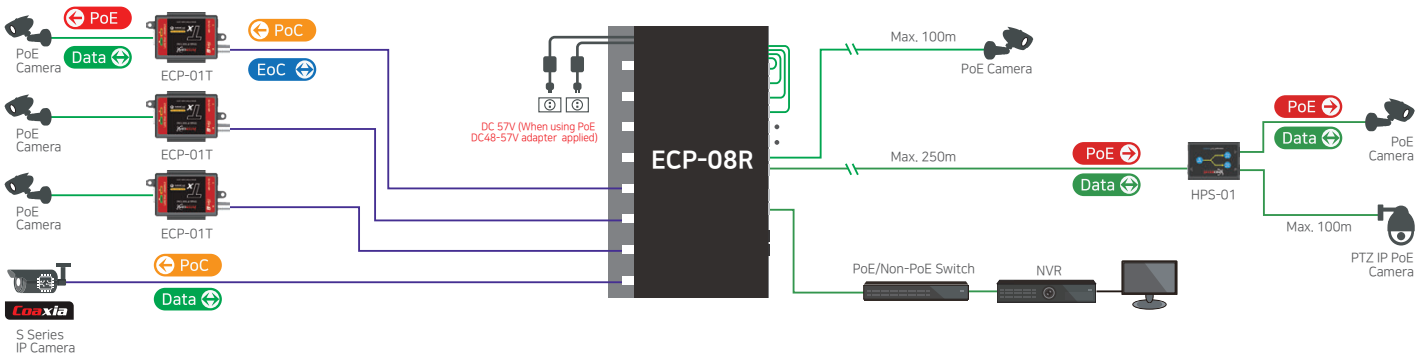

제품 설치 가이드

1. ECP-08R의 전원을 연결하세요. 전원입력단자의 LED가 바르게 켜졌는지 확인하세요.
2. Switch 또는 NVR과 ECP-08R의 Uplink를 UTP 케이블(랜선, Cat5e 이상)로 연결하세요. ECP-08R의 LED가 바르게 켜졌는지 확인하세요.
3. ECP-08R과 ECP-01T를 동축선(3C 또는 RG58 이상)으로 연결하세요.
4. ECP-01T와 PoE IP 카메라를 UTP케이블(랜선, Cat5e 이상)로 연결하세요. ECP-01T의 LED가 바르게 켜졌는지 확인하세요.
5. 이더넷 포트와 PoE IP 카메라를 UTP케이블(랜선, Cat5e 이상)로 연결하세요. 이더넷 포트의 LED가 바르게 켜졌는지 확인하세요.

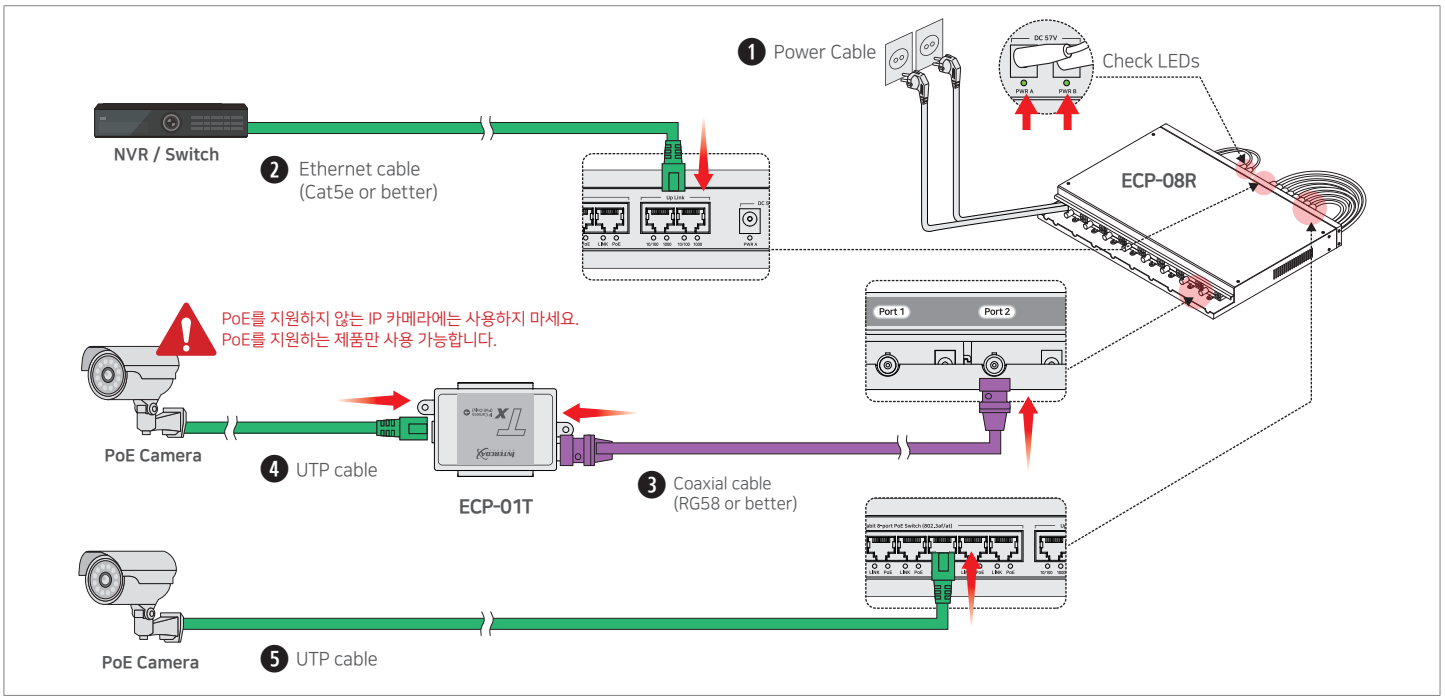

제품 사양

Model		ECP-08R
Interface	Coax	8 x 75Ω BNC (Female) - Ethernet over Coax (Coaxia S series)
	Ethernet Downlink	8 x RJ-45 – 10/100/1000 Base-T with Autodetect MDIX (IEEE802.3af/at)
	Ethernet Uplink	2 x RJ-45 – 10/100/1000 Base-T with Autodetect MDIX
Transmission Rate	Coax	100Mbps Full Duplex (100Mbps between Intercoax devices)
	Ethernet	Max. 1Gbps Full Duplex
Transmission Distance	Coax	up to 400 m (5C-HFBT, RG-59 or better)
	Ethernet	Up to 100m Up to 250m with HPS-01(2 Port Hybrid Switch)
LED Indication	Ethernet (Downlink)	8 x RJ45 Data Link (Green)
	Ethernet (Uplink)	2 x RJ45 Data Link (Green/Orange)
	PoE Output	8 x PoE Output (Orange)
	PWR Input	2 x Power Input (Blue)
Power Input		2 x Power input [DC-Jack] DC48V-57V
Power Output	PoC	Coaxia PoE, PoE+, Extra PoE Max 60W over Coax.
	PoE	IEEE802.3af(PoE), IEEE802.3at (PoE+ / up to 25.5W)
Mechanical	Dimension	440(L) x 320(W) x 45(H)mm
	Weight	4480g
Environment	Operating Temp	-10 ~ 60°C
	Storage Temp	-30 ~ 80°C
	Relative Humidity	10% ~ 90%
Compliance	Certification	FCC, CE, KC, RoHS
	Surge Protection	IEC 61000-4-5 4kV(1.2 / 50us), 2kA(8 / 20us)
Optional Accessories		ECP-01T, ECP-101T, Coaxia S Series Cameras & Etc.

주의 사항

- ECP-01T에는 PoE를 지원하지 않는 IP 카메라를 연결하지 마세요.
  PoE를 지원하는 제품만 사용 가능합니다.
- 설치 가이드의 내용에 따라 순서대로 설치해 주세요.
- 감전의 위험이 있으니 젖은 손으로 제품과 케이블을 만지지 마세요.
- 제품이 충격을 받을 수 있거나, 물기 및 습기가 있는 곳은 설치하지 마세요.
- 통풍이 잘되는 곳에 제품을 설치해 주시고, 히터 및 가스레인지 등의 가열성 제품 근처에 설치하지 마세요.
- 본 제품은 실내 용도로 설계되었습니다. 실외에서는 사용하지 마세요.
  (실외에서 사용 시, 방수가 되는 정션박스를 사용하세요.)
- 제품 용도 외의 다른 용도로 사용하지 마세요.
- 제품을 분해 및 개조하지 마세요.
- 제품에 페인트를 칠하거나 스티커를 부착하지 마세요.
- 제품에 이상이 생겼을 경우, 전원 플러그를 분리하시고, 구입처에 문의하세요.
- 반드시 제품에 맞는 정격 전원 어댑터와 함께 사용하세요.
- 전원 어댑터는 제품에 먼저 연결한 후에 AC 전원 콘센트에 연결하세요.

품질 보증

- 본 제품은 자사의 철저한 품질 관리와 정밀 검사에 합격한 제품입니다.
- 설치 가이드에 명시된 내용에 따라 설치 및 사용해주시기 바랍니다.
- 본 제품의 보증기간은 구입일로부터 24개월입니다.
- 보증기간 내에 제조상 결함이나 고장이 발생하였을 때는 구입처에 문의하시면 무상 A/S를 받으실 수 있습니다.
- 보증기간 내에 사용자의 고의나 과실 및 개조로 인한 고장과 화재, 지진, 낙뢰 등 천재지변으로 인한 고장은 유상 A/S만 가능합니다.

INTERCOAX NETWORK
Intercoax Co., Ltd.

고객 지원과 관련된 자세한 정보는 웹사이트에서 확인하실 수 있습니다.

Web : http://www.intercoax.com
E-mail : info@intercoax.com
Tel : 031. 365. 3133~4
Fax : 031. 365. 3135

A급 기기 (업무용 방송통신기자재)
이기기는 업무용 환경에서 사용할 목적으로 적합성평가를 받은 기기로서
가정용 환경에서 사용하는 경우, 전파간섭의 우려가 있습니다.

© Intercoax Co., Ltd.