ETP-101T/R 설치 가이드 / Installation Guide

구성품 / Package Contents

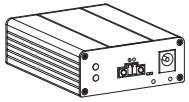

ETP-101T / 101R

Terminal 커넥터
Terminal connect

브라켓
Bracket

설치 가이드
Installation Guide

제품 각 부분의 명칭 / Hardware Overview

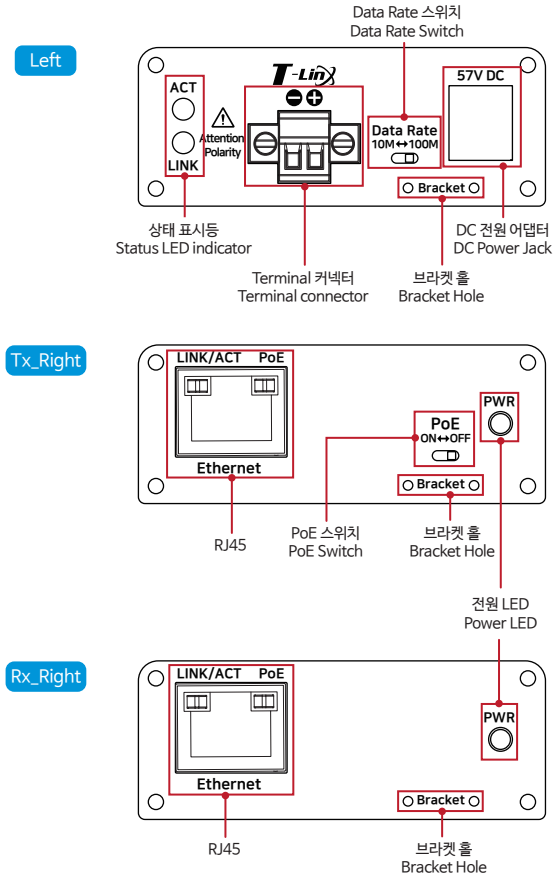

제품 설치 가이드

1. 별도의 IP설정이 필요없이 자동으로 카메라에 IP를 부여하는 경우(DHCP 등)를 제외하고, 카메라 제조사 설명서를 참조하여 카메라에 IP주소를 설정해 둡니다.
2. ETP-101T(송신기)와 ETP-101R(수신기)의 Data Rate(10M/100M)를 동일하게 맞춥니다.
3. 카메라에 전원을 공급하기위해 ETP-101T(송신기)의 PoE 스위치를 ON 위치로 합니다.
   * 카메라 대신 PC와 같은 장치를 사용할 경우, PoE 스위치를 OFF 위치로 합니다.
4. 2-Wire 케이블을 Terminal 커넥터로 ETP-101T(송신기) 와 ETP-101R(수신기)에 각각 연결합니다.
   * ⊕, ⊖극성에 주의하여 연결 바랍니다. 반대로 연결하면 동작이 안됩니다.
5. 57V 전원 어댑터를 ETP-101R(수신기)에 먼저 연결한 후 AC전원 콘센트에 연결합니다.
   * 케이블의 종류 및 상태, PoE 카메라의 소비전력(W) 등에 따라 실제 연결 가능한 총 거리가 줄어들 수 있습니다.
6. ETP 제품이 문제 없이 연결된 경우, PWR/Terminal LINK LED가 켜진 것을 확인합니다.
7. 동봉된 브라켓을 ETP-101T(송신기) /101R(수신기)에 부착한 후 전체 제품이 움직이지 않도록 잘 고정시킵니다.
8. 준비된 UTP케이블(랜선)을 이용하여 작동중인 NVR과 ETP-101R(수신기)을 먼저 연결하고, 이후 카메라와 ETP-101T(송신기)를 연결합니다.
9. Ethernet 인터페이스의 ACT / LINK LED 및 Terminal 인터페이스의 ACT LED가 깜박임을 확인합니다.
   * ETP-101T(송신기)/101R (수신기)두 제품은 Terminal 커넥터를 통해 데이터와 전원을 함께 전송합니다. ETP-101R(수신기)은 어댑터 및 PoE 스위치 장치(PoE+PD 적용)를 통해 전원을 공급 받을 수 있습니다. 단, 안정적인 카메라 동작을 위해 57VDC 어댑터 사용을 권장합니다. (PoE 스위치 장치와 어댑터를 동시에 사용하여 전원 공급 시 어댑터 전원을 우선적으로 사용하여 전원이 공급됩니다.)
   * 노트북 컴퓨터 등을 NVR쪽 ETP-101R(수신기)에 연결하여 전 구간의 통신 상태를 확인하기 위한 Ping 테스트를 권장합니다.
10. NVR에 연결된 모니터를 통해 각 카메라의 영상이 잘 나오는 지 확인합니다

상태 표시등 정보

표시	색상	기능
PWR	●	57V DC 연결됨
LINK	●	Terminal 포트를 통해 ETP 제품들이 연결됨
ACT	●	데이터 전송 시 깜빡임 [Terminal 라인]
LINK / ACT	▬	데이터 전송 시 깜빡임 [Ethernet 라인]
PoE	▬	PoE 전원 공급 상태 / 2-Wire 전원 공급 상태

Product I nstallation Guide

1. Other than automatic IP setting (i.e. DHCP), set the IP address on the camera following the camera manufacturer's manual.
2. Set the Data Rate (10M / 100M) of the ETP-101T (transmitter) and the ETP-101R (receiver) to the same.
3. Set ON the PoE switch of ETP-101T (transmitter) to supply power to the camera.
   * IF use a device such as a PC instead of a camera, set the PoE switch to the OFF position.
4. Connect Terminal connectors of 2-Wire cable to each ETP-101T(Tx) and ETP-101R(Rx).
   * Be sure to connect polarity(⊕, ⊖) carefully. If the connection is reversed, it will not work.
5. Connect 57V DC power to ETP-101R(Rx) first and then to AC outlet.
   * The total distance may vary with the type and condition of cables, and power consumption of PoE camera.
6. When they are connected without any problem, PWR and Terminal LINK LED are on.
7. Adhere the brackets in the package to ETP-101T(Tx)/ETP-101R(Rx) and then fix up the products.
8. Connect the UTP(LAN) cable between ETP-101R(Rx)and NVR first and then between ETP-101T(Tx) and camera.
9. Make sure that the ACT/LINK LED on ethernet interface and ACT LED on Terminal interface are on and flickering.
   * Both ETP-101T(Tx) and ETP-101R(Rx)send data and power together via Terminal connector and ETP-101R(Rx)can be powered by PoE Switch Device (PoE+ PD Supported) but for safe working, it recommeded to use 57VDC Power supply on ETP-101R.(when using both PoE switch Device and power supply at the same time, power supply works preferentially.)
   * Ping test is recommended to confirm the whole network.
10. Check the video image on the monitor.

LED Indicators

Indicator	Color	Function
PWR	●	57V DC Link
LINK	●	ETP-Product Link
ACT	●	Data Act [Terminal Line]
LINK / ACT	▬	Data Act [Ethernet Line]
PoE	▬	PoE Output On / Power over 2-Wire Cable On

주의사항

- 설치 가이드의 내용에 따라 순서대로 설치해 주세요.
- 감전의 위험이 있으니 젖은 손으로 제품과 케이블을 만지지 마세요.
- 제품이 충격을 받거나, 물기 및 습기가 있는 곳은 설치를 삼가해주세요.
- 통풍이 잘 되는 곳에 제품을 설치해 주시고, 히터 및 가스레인지 등의 가열성 제품 근처에 설치를 삼가해주세요.
- 본 제품은 실내 용도로 설계되어 있으니, 실외에서 사용하지 마세요.
- 제품 고유 용도 외의 다른 용도로 사용하지 마세요.
  예) Terminal 커넥터에 Analog 카메라 연결 등
- 제품을 분해 및 개조하지 마시고 페인트를 칠하거나 스티커를 부착하지 마세요.
- 제품에 이상이 생겼을 경우, 즉시 전원 플러그를 빼고 구입처에 문의하세요.
- 본 제품은 반드시 57V DC 정격 전원 어댑터와 함께 사용하시기 바랍니다.
  * 전원 어댑터는 반드시 제품에 먼저 연결하신 후 AC 전원 콘센트에 연결해 주세요.
- PoE 카메라와 ETP-101T, ETP-101R 그리고 전원 어댑터 콘센트 사이에 접지(Earth)를 권장합니다.

Caution

- Please install the device following the installation guide.
- Do not touch the device and cable with wet hands.
- Keep away from moisture and shock.
- Do not install near any heat sources such as radiators, heat registers, stoves or other apparatus that produce heat.
- Indoor use only.
- Do not use for other purposes.
  (i. e. Connecting analog camera to Terminal connector)
- Do not disassemble or modify this device.
- Do not put any sticker or paint on it.
- If this device is defective or malfunctioning, please unplug the power adapter immediately and contact dealer or service center.
- Use only rated 57V power adapter specified by the manufacturer.
  * Connect DC power to ETP-101T/R first and then to AC outlet.
- Recommend grounding(Earth) between the PoE camera and the ETP-101T, ETP-101R and power adapter outlets.

고객 지원 정보 / Customer Service

- 고객 지원과 관련된 자세한 정보는 웹사이트에서 확인하실 수 있습니다.
  Please visit below website for more detail information.
  http://www.intercoax.com

Intercoax Co., Ltd.
TEL : 031-365-3133~4
FAX : 031-365-3135
E-mail : info@intercoax.com

제품 적용 구성도 / Product Application

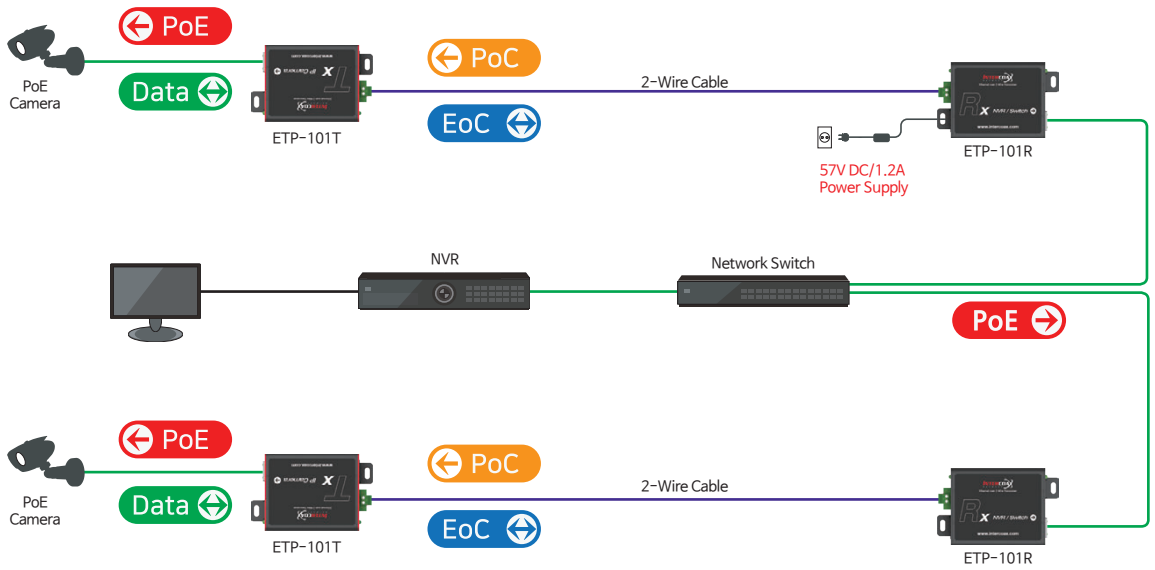

주의사항

- 본 제품은 자사의 철저한 품질 관리와 정밀 검사에 합격한 제품입니다.
- 설치 가이드에 명시된 내용에 따라 설치 및 사용해주시기 바랍니다.
- 본 제품의 보증기간은 구입일로부터 24개월입니다.
- 보증기간 내에 제조상 결함이나 고장이 발생하였을 때는 구입처에 문의하시면 무상 A/S를 받으실 수 있습니다.
- 보증기간 내에 사용자의 고의나 과실 및 개조로 인해 사용할 수 없는 경우와 화재, 지진, 낙뢰 등 천재지변으로 인한 고장의 경우 유상 A/S만 가능합니다.

Warranty

- This device has passed the quality control and product inspection.
- Please install and use according to the installation guide.
- The warranty period for this product is 24 months from the date of purchase.
- Any damages or breakage from user's abuse, accident, modification or natural disasters will not be covered manufacturer's warranty.