ETP-101T/R

고급형 1 포트 Ethernet & PoE(EoC) 송신기 / 수신기(멀티캐스트)

제품개요

ETP-101은 1 Pair Cable 및 Twisted Cable (UTP, 통신선, 전원선, 전화선 등) 을 이용하여 IP 통신과 PoE 전원을 동시에 전송 가능한 이더넷 / PoE 컨버터입니다.

기설된 아날로그용 또는 여분의 케이블(UTP, 2-Wire)을 이용하여 네트워크 카메라 설치가 용이하므로 아날로그 장비를 IP 장비로 전환 시 시간과 비용을 절감할 수 있습니다.

본 제품의 특화된 선로간 간섭 방지 기능을 통해 기설된 Bundle 케이블 (25P, 50P 등)을 사용 가능하며, 장거리 전송기능은 기존 네트워크 방식의 100미터 거리 제한을 손쉽게 극복할 수 있습니다.

PoE+ PD 적용을 통해, 별도의 전원 어댑터 없이, PoE 스위치 또는 인젝터를 사용하여 카메라까지 안전한 PoE 전원 공급이 가능합니다.

외관도

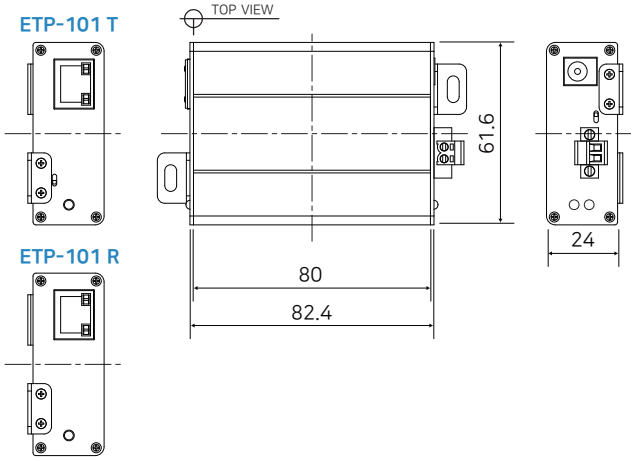

제품특징

- 1 Pair Cable 및 Twisted Cable을 이용하여 네트워크 신호 장거리 전송 (UTP, 통신선, 전원선, 전화선 등 이용가능)
- 네트워크 데이터 및 카메라 구동용 전원을 동시 전송
- 데이터 및 PoE 전원 기준 최대 300미터 전송
- 최대 100Mbps 전송 대역폭
- 10/100 Full Duplex 통신 지원
- 멀티케스트 (Multicast) 전송방식 완벽 대응
- PoE, PoE+, Extra PoE (최대 60W) 출력 지원 (ETP-101T만 해당)
- PoE ON/OFF Switch (ETP-101T만 해당)
- 별도의 IP, Mac Address, 통신 암호 설정 없는 손쉬운 설치
- PoE+ PD (최대 25.5W) 적용으로 스위치를 통한 전원 공급 가능(ETP-101R만 해당)
- 서지 보호 회로 내장
- 초소형 디자인

제품사양

Model		ETP-101T	ETP-101R
Interface	EoC Signal	1 x 2-Pin Terminal Block–Ethernet over 2-Wire cable	
	Ethernet	1 x RJ45 – 10/100 Base-T with manual selection	
Transmission Rate		10/100 Mbps Full Duplex	
Transmission distance	Ethernet	Up to 300m (1 Pair of Cat.5e)	
	PoE (PoC)	Up to 300m (1 Pair of Cat.5e / 7W Camera)	
LED Indication	Ethernet	1 x Link / Act (Green) / 1 x PoE (Green)	
	PoE	1 x Link (Blue) / 1 x Act (Green)	
	Power	1 x Power On(Green)	
Power	Input	DC48V~57V	
	PoE Output	IEEE802.3af (PoE), IEEE802.3at (PoE+), Extra PoE up to 60W	PoE Not Supported PoC Only
	PoE Input	Not Supported	Up to 25.5W (PD)
Mechanical	Dimension	82.4(L) x 61.6(W) x 24(H)mm	
	Weight	70g	
Environment	Operating Temp.	-20 ~ 60°C	
	Storage Temp.	-30 ~ 80°C	
	Relative Humidity	10% ~ 90%	
Compliance	Certification	FCC, CE, KC, RoHS	
	Surge Protection	IEC 61000-4-5 4kV(1.2 / 50us), 2kA(8 / 20us)	
Optional Accessories		57VDC / 1.2A External Power Supply	

Data / 전원 전송거리

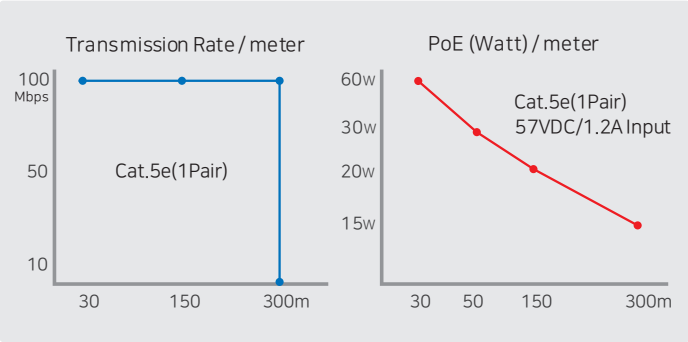
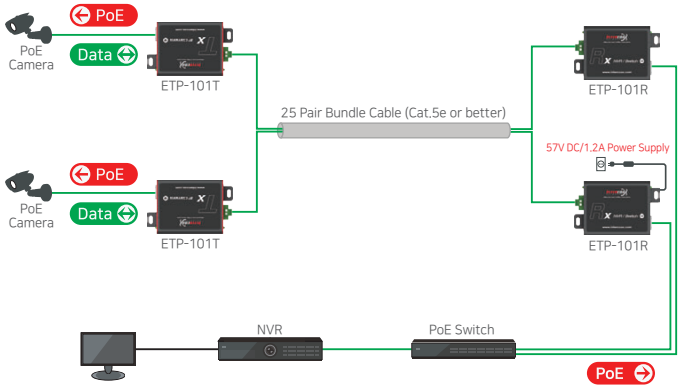
구성도