ETP-01T/R

보급형 1 포트 Ethernet Over 2-Wire 송신기 / 수신기(멀티캐스트)

제품개요

본 제품은 2-Wire Twist 케이블을 이용하여 네트워크 신호와 PoE 전원을 동시에 전송 가능한 이더넷 / PoE 컨버터입니다.

2-Wire Twist케이블을 이용하여 네트워크 카메라 설치가 용이하므로 시간과 비용을 절약할 수 있습니다.

본 제품의 장거리 전송 기능은 기존 네트워크 방식의 100m 거리 제한을 손쉽게 극복할 수 있으며, 광케이블 방식 대비, 전원을 포함한 시공 비용을 획기적으로 절감할 수 있습니다.

최대 300미터를 100Mbps로 통신 가능하며, 외부 노이즈가 심한 환경에서도 안정적인 통신이 가능합니다.

외관도

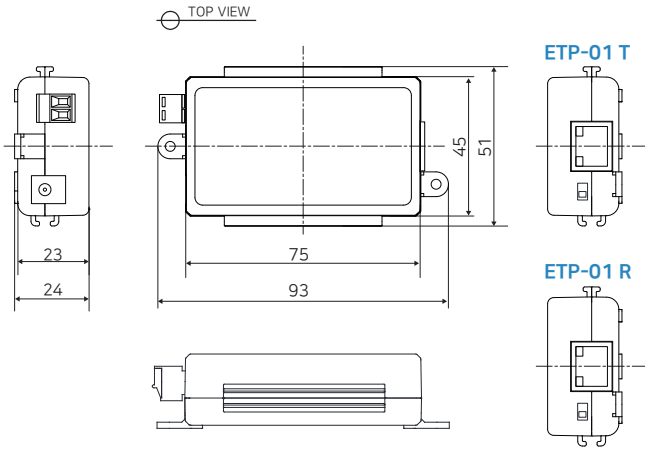

제품특징

- 기존 2-Wire Twist 선로를 이용하여 네트워크 신호 및 전원 장거리 전송
- 네트워크 데이터 및 카메라 구동용 전원을 동시 전송 (PoE, PoC)
- 데이터 + PoE 최대 300m 전송
- 100Mpbs Full Duplex 통신 지원
- PoE, PoE+, Extra PoE 최대 60W 출력 지원 (ETP-01T만 해당)
- LED 적용 (Data, Power), Plug & Play 지원으로 손쉬운 설치 가능
- 서지 보호 회로 내장
- PoE, PoE+ PD 지원으로 PoE 스위치를 통한 전원 공급 가능(ETP-01R 해당)
- 슬림 디자인

제품사양

Model		ETP-01T	ETP-01R
Interface	2-Wire	1 x 2-Pin Terminal Block–Ethernet over 2-Wire cable	
	Ethernet	1 x RJ45 - 100 Base-T	
Transmission Rate		100Mbps Full Duplex (100Mbps between Intercoax devices)	
Transmission Distance	Ethernet	Up to 300m (1 Pair of Cat.5e)	
	PoE (PoC)	Up to 300m (1 Pair of Cat.5e / 7W Camera)	
LED Indication	Ethernet	1 x Link (Yellow) / 1 x ACT (Green)	
Power	Input	T-Linx or DC48V~57V	PoE Switch or DC48V~57V
	PoE Output	IEEE802.3af (PoE), IEEE802.3at (PoE+), Extra PoE up to 60W with 57V Power Adaptor	PoE Not Supported PoC Only
Mechanical	Dimension	93(L) x 51(W) x 24(H)mm	
	Weight	52 g	
Environment	Operating Temp	-20 ~ 60°C	
	Storage Temp	-30 ~ 80°C	
	Relative Humidity	10% ~ 90%	
Compliance	Certification	FCC, CE, KC, RoHS	
	Surge Protection	IEC 61000-4-5 4kV(1.2 / 50us), 2kA(8 / 20us)	
Optional Accessories		57VDC / 1.2A External Power Supply	

Data / 전원 전송거리

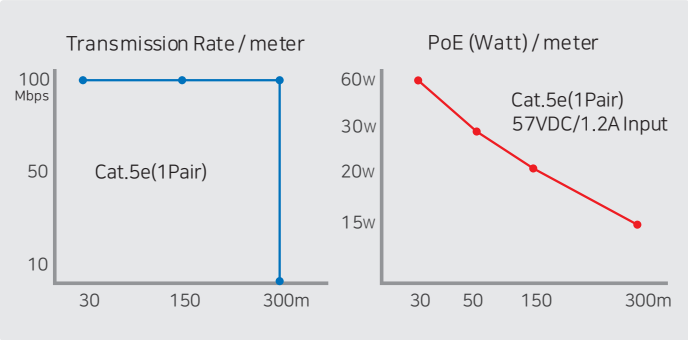
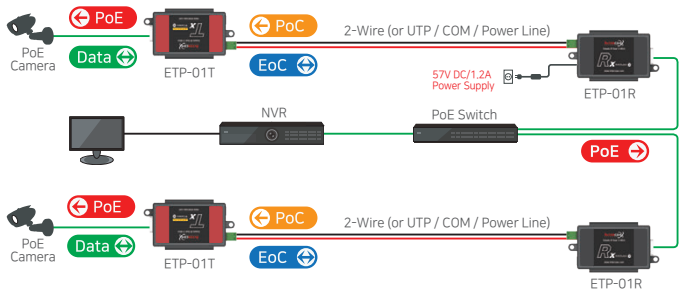
구성도