ECP-9504R

고급형 4 포트 Ethernet & PoE (EoC) 수신기

제품개요

ECP-9504R은 4포트 이더넷 / PoE 수신기로 4개의 BNC 포트로 EoC (Ethernet over Coax) 신호를 입력받아 RJ45 포트를 통해 IP 데이터를 스위치 또는 NVR로 전송합니다.

기설된 아날로그용 또는 여분의 케이블(UTP, 전원선)을 이용하여 네트워크 카메라 설치가 용이하므로 아날로그 장비를 IP 장비로 전환 시 시간과 비용을 절감 할 수 있습니다.

Smart Impedance Matching(S.I.M) 기능을 통해 주변 간섭 없는 최적의 신호를 전송 가능하며, Smart Over Current Protection (SOCP) 기능을 통해 안전한 PoE 전원 공급을 가능케 합니다.

외관도

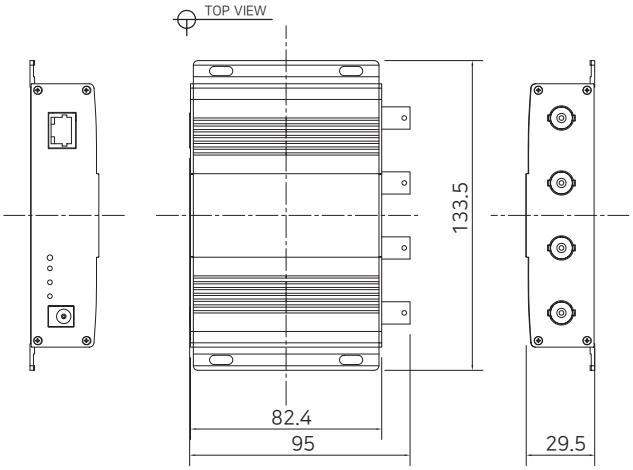

제품특징

- 4포트 EoC (Ethernet over Coax) 수신기
- 기존 아날로그 선로를 이용하여 네트워크 신호 장거리 전송
- 네트워크 데이터 및 카메라 구동용 전원을 동시 전송
- 데이터 기준 최대 1,000미터 전송
- PoE 전원 기준 최대 1,000미터 전송
- 최대 95Mbps 전송 대역폭
- 128bit AES 네트워크 보안기능
- 다중접속 지원(Daisy Chain, Star 망 구성)
- 포트별 최대 60W PoC (Power over Cable) 기능 지원 출력 지원
- UTP, 전화선, 2-Wire 케이블 전송 가능 (BTE 시리즈 적용 시)
- 과전류 자동차단 회로 적용으로 안전한 전원 전송이 가능
- 10/100 Full Duplex 통신 지원
- 동작확인 LED 적용, Plug & Play 지원으로 손쉬운 설치 가능
- 서지 보호 회로 내장
- ECP-2601T, ECP-8401T, ECP-8301EP, ECP-8301NP와 호환
- 슬림 디자인

제품사양

Model		ECP-9504R: 4 Port Receiver
Interface	Coax	4 x 75Ω BNC (Female) - Ethernet over Coax (B-LinX)
	Ethernet	1 x RJ45 - 10/100 Base-T with Auto-detect MDIX
Transmission Rate		95Mbps Full Duplex (PHY: 200Mbps)
Transmission Distance	Ethernet	up to 1000m(5C-HFBT)
	PoE (PoC)	up to 1000m (5C-HFBT / 7W camera)
LED Indication	Ethernet	1 x Data(Green)
	EoC	1 x BNC Join(Green)
	Power	1 x PWR(Blue)
Encryption		128-bit AES
Power	Input	DC12V~ 57V
	PoC Output	up to 60W
Mechanical	Dimension	82.4(L) x 133.5(W) x 29.5(H)mm
	Weight	360g
Environment	Operating Temp	-20 ~ 60°C
	Storage Temp	-30 ~ 80°C
	Relative Humidity	10% ~ 90%
Compliance	Certification	FCC, CE, KC, RoHS
	Surge Protection	IEC 61000-4-5 4kV(1.2 / 50us), 2kA(8 / 20us)
Optional Accessories		57VDC / 1.2A External Power Supply

구성도

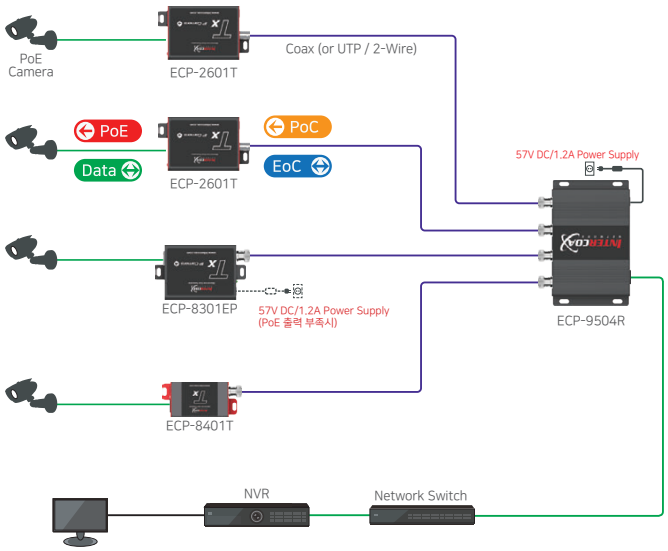

- 멀티포트 제품군은 Bandwidth와 PoE 출력을 분배하여 사용합니다.
- 전송거리는 5C-HFBT(75Ω) 기준이며, 케이블 특성에 따라 다를 수 있습니다.
- 전송거리는 7W 카메라 측정 기준입니다.