CXBB-500P

5MP UHD 동축 IP 일체형 불렛 카메라

제품특징

- H.265/H.264
- 5MP 해상도 2592 x 1944 출력
- 2.8mm 고정렌즈
- IR 20개, 거리 30-35m
- DWDR/DHDR
- 움직임감지, 프라이버시마스킹, 상하반전, 좌우반전
- IP66
- ECP Series 최대 1.2Km BNC 1:N 장거리 전송 송신기 탑재
- NDAA 준수

제품사양

CXBB-500P	
카메라	
촬상소자	1/2.8" SONY CMOS
유효화소수	2592 (H) × 1944 (V)
전자셔터	자동, 1/25s ~ 1/100000s
최저조도	0.01Lux@F1.2(AGC ON), 0Lux IR on
Day/Night	자동/컬러/흑백/타이밍
WDR	디지털 WDR & HDR
화이트발란스	자동
BLC	지원
DNR	2D/3D DNR
기능	움직임감지, 프라이버시 마스킹, 상하반전, 좌우반전
비디오	
비디오압축	H.265/H.264
해상도	Main Stream: 30fps@5MP(2592x1944)/4MP/3MP/1080P/720P Sub Stream: 30fp@D1/VGA(640x480)/360P/QVGAs
비트레이트 제어	32Kbps - 8Mbps, VBR/CBR
오디오압축	G.711-u/G.711-a
OSD 오버레이	Title and Time 오버레이
IR LED	
IR LED	20PCS SMD IR Leds
IR 거리	30-35m
렌즈	
초점거리	2.8mm 고정렌즈
네트워크	
프로토콜	HTTP/RTSP/FTP/SMTP/DHCP/NTP/NFS, etc.
P2P	지원
웹	Edge, Chrome, Firefox
미디어	CMS, Android, IOS
ONVIF	17.06 호환
일반	
네트워크 포트	1-RJ45, 100Mbps, POE
전원	12 VDC ± 10%
소비전력	< 12W
동작온도 및 습도	-30℃-(+60)℃, 10%-90%RH
충격 보호 등급	-
방수/방진 등급	IP66
크기	Φ82.9(mm)×276.5(mm)
EOC	
프로토콜	IEEE1901 & ETSI TS 105 176
PoC	Power over Coax 57VDC
대역폭	95Mbps (기기 간 최대 270Mbps)
적용 가능 수신기	ECP-2601R, ECP-2701R, ECP-2808R, ECP-2816R
영상 전원 전송거리	1,200m

구성도

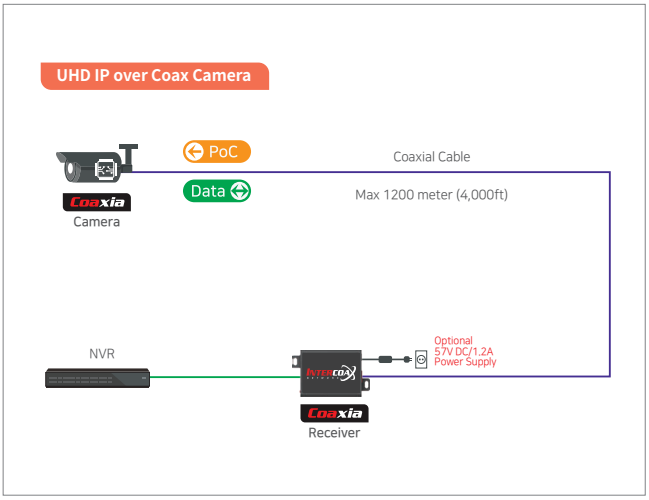
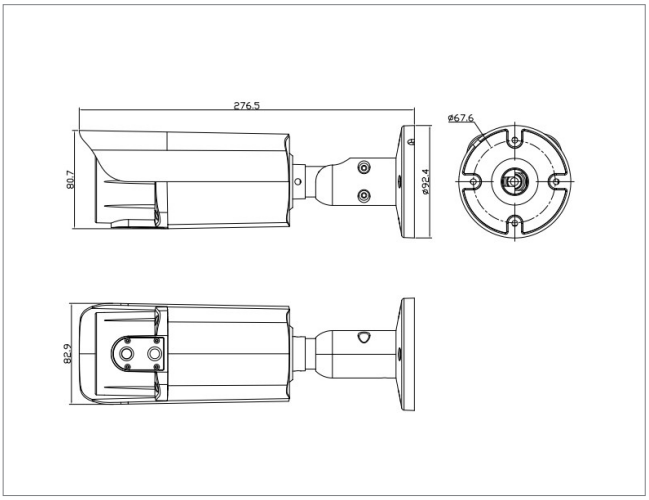
외관도