EPR-101/111

▶ イーサネットおよびPoE+リピータ

EPR-101

EPR-111

◢ 外観図

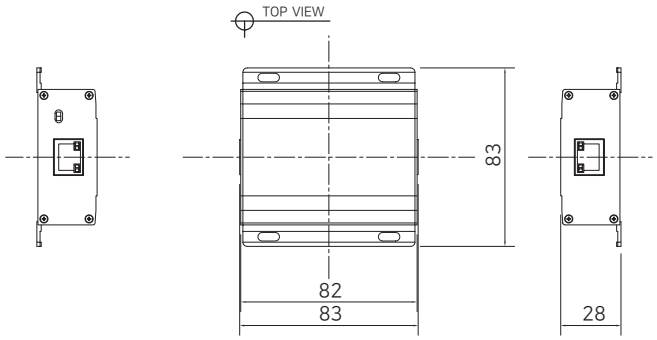

◢ 外観図

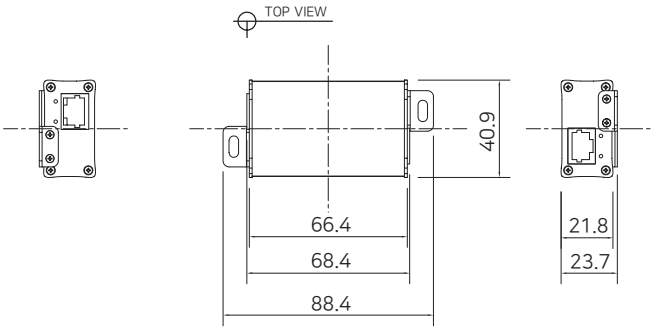

◢ 仕様

Model		EPR-101	EPR-111
Interface	LAN / PoE In	1 x RJ45 - 10/100 Base-T with Auto-detect MDIX	
	LAN / PoE Out	1 x RJ45 - 10/100 Base-T with Auto-detect MDIX	
Transmission Rate		100Mbps Full Duplex	
Transmission Distance		100m **(200m)	100m **(200m)
LED Indication	Ethernet	1 x Data(Green)	
	Power	1 x PoE(Yellow)	
PoE	Standards	IEEE802.3af(PoE)	
	Max. Power	Max. 15W	
Mechanical	Dimension	82(L) x 83(W) x 28(H)mm	66.4(L) x 40.9(W) x 21.8(H)mm
	Weight	118g	72.5g
Environment	Operating Temp	-20 ~ 60°C	
	Storage Temp	-20 ~ 80°C	
	Relative Humidity	10% ~ 90%	

▸ **( ): Intercoax PoEリピータ間の最大距離

◢ 概要

EPRシリーズは、イーサネット＆PoEリピータで標準ネットワークコンフィギュレーションの距離制限である100mを克服することが可能です。更に、デバイスをデイジーチェーン接続することで距離を最大600m延長およびIPエクステンションを簡単に設定可能です。PoE (IEEE802.3 af/15W)準拠のIPカメラ、ネットワークスイッチ、VoIP電話といったデバイスのすべての種類の費用対効果に優れた容易 なインストールソリューションを提供します。

◢ 特長

- イーサネットおよびPoEリピータ
- 最大200mイーサネットおよびPoE延長
- デバイスを追加して更なる延長（最大600m）
- 15W PoE出力(IEEE802.3af)
- PoE出力ON/OFFスイッチサポート(EPR-101のみ)
- パワーの追加不要(PoE給電)
- スリム設計(EPR-111)
- サージ保護

◢ 接続構成図

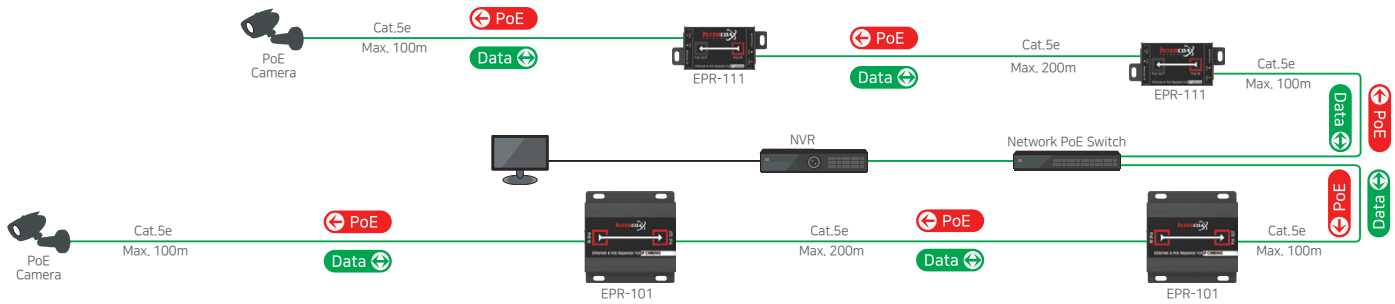

▸ 伝送距離は、ケーブルの種類や品質、カメラおよび環境によって異なる場合があります。