IXDA-2F-R

2M FHD 적외선 돔 카메라

◢ 제품특징

- 1/2.8" Sony IMX307 Low Light Cmos 센서
- 2메가 해상도 1920 x 1080 출력
- 최저조도 0.01Lux
- Day/Night(ICR), AWB, 2D/3D-DNR, IR-CUT
- D-WDR, 모션감지, Privacy Mask, Mirror, Flip
- RTSP, Onvif 17.06 지원
- H.265/H.264 듀얼 스트림 미디어 서버
- P2P 클라우드 서비스
- 멀티 웹브라우저, PC 클라이언트, 모바일 앱 원격 접속
- 한국어 OSD 지원
- 낙뢰 보호 4000V
- 방진방수등급 IP66
- 18PCS SMD Array 적외선 LED, 적외선 가시거리 20-30m
- HD 3.6mm 고정 렌즈
- 복도뷰 기능

◢ 제품사양

IXDA-2F-R	
카메라	
촬상소자	1/2.8" Sony Starlight CMOS
유효화소수	2 Megapixels 1945 (H) × 1097 (V)
전자셔터	AUTO, 1/25s ~ 1/100000s
Day/Night	Auto/Color/(B/W)/Timing
최저조도	0.01Lux@F1.2(AGC ON), 0Lux IR on
WDR	Digital WDR
화이트발란스	Auto/Indoor/Outdoor
BLC / HLC	Support
DNR	2D / 3D DNR
렌즈초점거리	HD 3.6mm 고정 렌즈
적외선 LED 및 거리	18PCS SMD Array 적외선 LED, 적외선 가시거리 20-30m
엔코더	
비디오압축	H.264/H.265
해상도	MainStream: 1080P@25fps, 720P@30fps Sub stream: VGA@ 360P/CIF@25fps, etc.
비트레이트 제어	500Kbps - 6Mbps, VBR/CBR
오디오압축	G.711-u/G.711-a
OSD 오버레이	Title and Time 오버레이
네트워크	
프로토콜	RTSP/DHCP/NTP/DST/FTP/SMTP
웹뷰어	IE , Firefox 32bit, etc
미디어	CMS, Android, IOS
응용인터페이스	ONVIF 17.06 지원
일반	
네트워크 포트	1 x RJ45, 100Mbps, PoE
전원	PoE (IEEE802.3af), 12VDC±10%
소비전력	<5W
동작온도 및 습도	-30℃-(+60)℃, 10%-90%RH
사이즈	φ127 x 104.7mm
옵션기능	오디오 IN/OUT 등
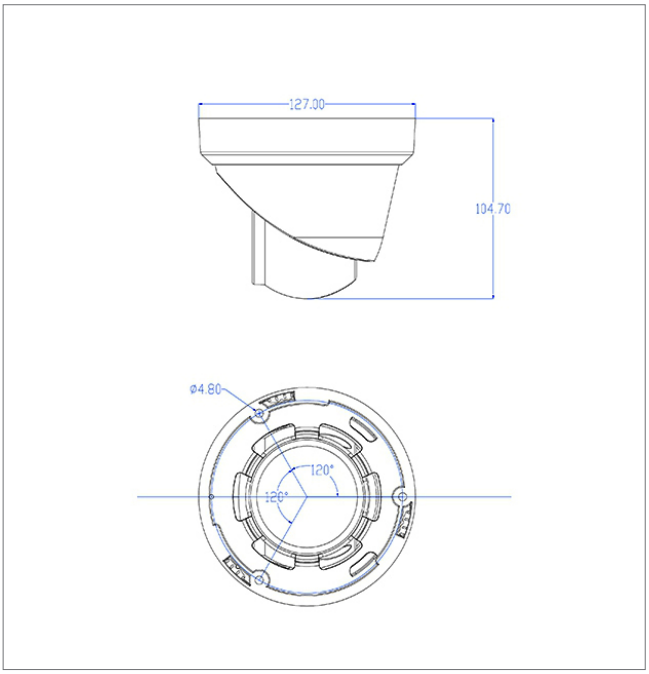
◢ 외관도