ECP-2808RM/2816RM

▶ プレミアム8/16ポートEthernet over Coax マネージドレシービングスイッチ(NMS)

◢ 概要

新しいIntercoax ECP-2808RM/2816RMは、19"ラックマウントマウントタイプマネージド長距離イーサネットおよびPoE over Coaxレシービングスイッチです。ECP-2808RM/2816RMは、8または16 B-Linx (同軸)ポートをサポートします。

2808RM/2816RMは、デイジーチェーンコネクションにより8/16以上のECPトランスミッタの接続が可能でIPカメラなどのPoE給電デバイスをサポートします。最大1Gbpsのデータレートが実行可能であり、既存の同軸ケーブルを使いアナログからIPカメラへのアップグレードの一環としてケーブルを再使用できることで、これらのデバイスの新規または既存のインストレーションに理想的な選択肢です。

ECP-2808RMは320W電源およびECP-2816RM は、640W電源を内蔵しています。

ブラウザベースのGUIは、接続されているすべてのIEEE1901-HPAV規格デバイスを管理します。更に、世界初の革新的な「Intercoax ECP マネージャ」ソフトウェアにより中央マネージメントセンタからリモートで複数のECP-2808RM/2816RMを管理することが可能です。

◢ 外観図

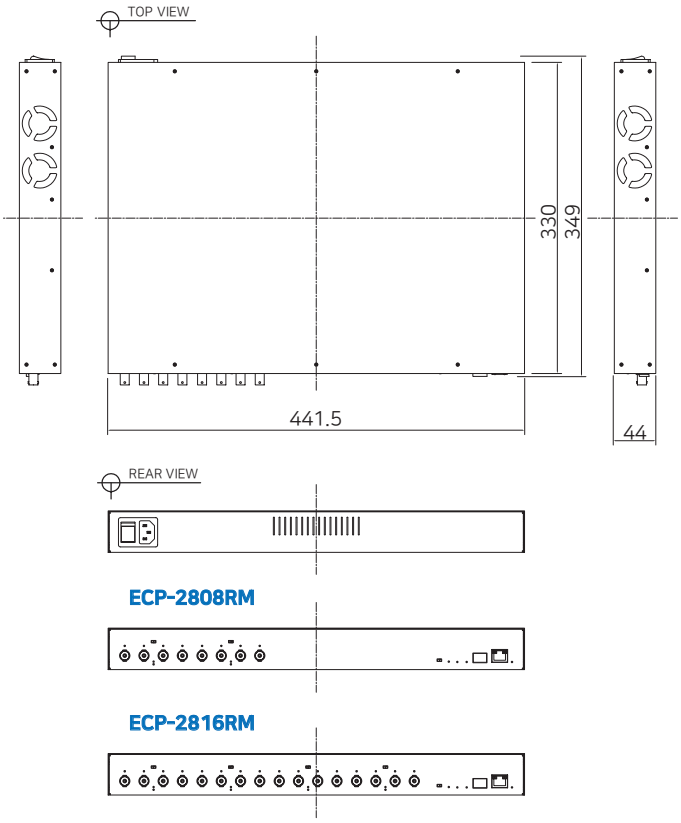

◢ 特長

- 「Intercoax ECPマネージャーフルバージョン」を含むトータルマネージメントソフトウェア
- EasyViewによるフレンドリーなグラフィックユーザーインターフェイスが複数のECP-2808RM/2816RMを容易にアクセスおよび監視可能
- 最大2.4kmサポートの8/16ポート長距離EoC
- B Linx ポートあたりPoE/PoE+/Extra PoE最大60W(PoE++)
- 結合と非結合を設定しリモートに接続デバイスの結合パスワードと電源リセットの変更
- 各ポートの消費電力をリアルタイムで監視
- IGMPクエリーとレポートジェネレータを使用したマルチキャスト設定
- SNMP/SSH
- VLAN/QoS
- MACアドレスによるポートロック
- アラームLEDとブザーをスイッチに内蔵およびECPマネージャに通知
- 製品設定保存および復旧サポート
- 過電流保護
- B-Linx デバイス検出によりLinx デバイスのみへの電力供給を保証
- ショートサーキット保護
- 320W/640W 内蔵電源
- クロストークキャンセル技術な内蔵
- B-Linx複数ノードは、各ポート上でデイジーチェーン、スターなどが使用可能
- UTP、電話(2ペア)、2線式ケーブル通信サポート(BTEシリーズを使用)
- すべてのIEEE1901-HPAV規格EoC デバイスをリモートに容易に接続可能
- 19インチ(1U)ラックマウント設計
- ギガビットSFP およびカッパーアップリンクポート
- ユーザーフレンドリーなGUI
- サージ保護

◢ 接続構成図

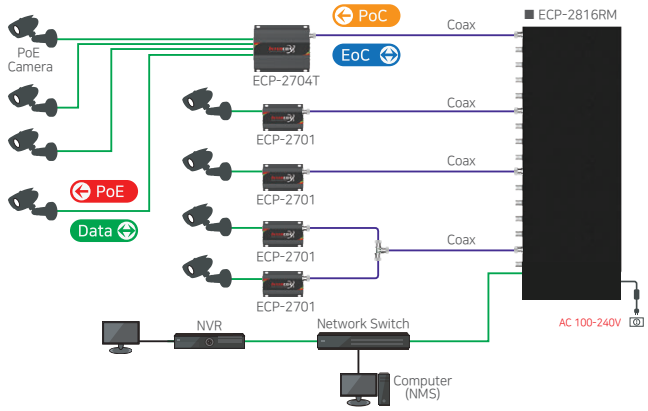

◢ パフォーマンスチャート

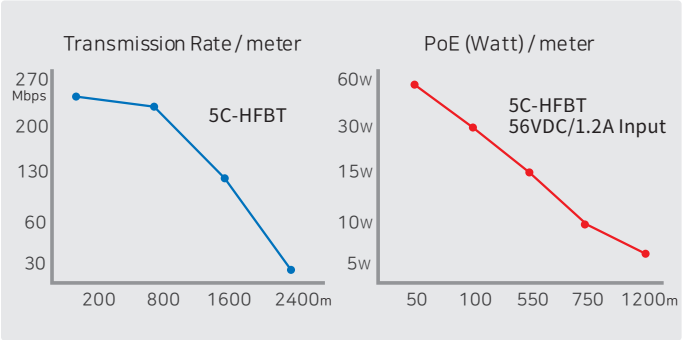

▸ テスト結果は、トランスミッタとしてECP-2701を使用した場合のものです。

ECP-2808RM/2816RM

◢ 仕様

Model		ECP-2808RM	ECP-2816RM
Interface	Coax	8 x 75Ω BNC (Female) - Ethernet over Coax (B-Linx)	16 x 75Ω BNC (Female) - Ethernet over Coax (B-Linx)
	Up-Link	1 x RJ45 - 10/100/1000 Base-T with Auto MDIX, 1 x SFP - 1000 Base-FX	
B-Linx / T-Linx Transmission Rate (Ethernet over Coax/UTP)		UP to 560Mbps Full Duplex	UP to 1Gbps Full Duplex
B-Linx / T-Linx Communication Standard		IEEE1901-HPAV	
B-Linx / T-Linx Communication Modulation		OFDM	
B-Linx / T-Linx Communication Multiple Nodes (Daisy Chain)		2 remote transmitters per port recommended (Max up to 4 per port)	
ECP Manager Connectivity		Available	
IGMP		IGMP (V1/V2/V3) Snooping, IGMP Query & Report Generator	
Data Transmission Distance	Coax	Up to 2.4Km (5C-HFBT)	
Power Transmission Distance	Coax	Up to 1.2Km (5C-HFBT / 7W)	
LED Indication	Power	1 x Blue	
	RJ45 Up-Link	1 x Green (10/100-Link) / 1 x Yellow (1000-Link)	
	SFP Up-Link	1 x Green (1000-Link)	
	Port	8 x Green	16 x Green
	Join	2 x Green	4 x Green
	Alarm	1 x Red	
Buzzer	Event	Buzzer / Mute	

Model		ECP-2808RM	ECP-2816RM
Encryption		128-bit AES	
Power	AC Input	AC100V-240V (50Hz/60Hz), 320W / 640W	
	DC output per Port	Max DC 57V (Max. 60W per port for PoE support)	
	Port Short Protection	Auto Detection & Protection	
Heat dissipation		Max. 86/95 BTU/hr	Max. 138/151 BTU/hr
Smart B-Linx / T-Linx Device Detection		Detection On / Off	
Mechanical	Dimension	441.5(L) x 330(W) x 44(H)mm	441.5(L) x 330(W) x 44(H)mm
	Weight	5,160g	5,600g
Environment	Operating Temp	-10~ 60°C	
	Storage Temp	-30 ~ 80°C	
	Relative Humidity	10% ~ 80%	
Compliance	Certification	CE (including Railways Standard EN 50121-4), FCC, KC, RoHS	
	Surge Protection	IEC61000-4-5 4kV(1.2 / 50us), 2kA(8/20us)	

- マルチポート製品は、カメラ台数に応じて各ポートの帯域幅と電源の電流が異なります。
- 伝送距離は、ケーブルの種類や品質、電源および環境によって異なる場合があります。
- 距離は、5C-HFBT(75Ω)同軸ケーブルと7W IPカメラをベースにしています。

2808RM / 2816RM Software ▶ INTERCOAX ECP Manager

リアルタイム監視、コンフィギュレーション、リモートアクセスのためのプロフェッショナルなマネージメントソフトウェア

複数のECP2808/2816シリーズのユーザフレンドリーなGUI

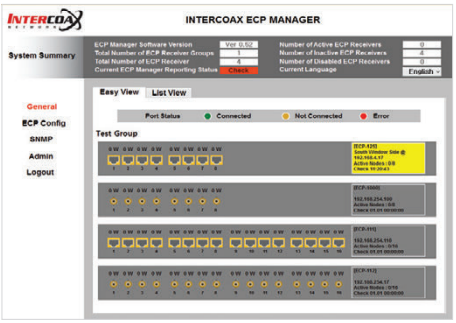

接続されたデバイスへのリモートアクセスによるグループ生成・解除、パスワード変更

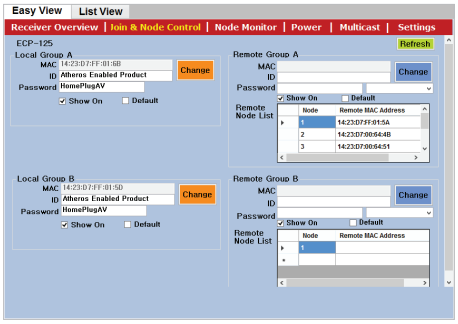

複数のECP2808/2816シリーズのコンフィギュレーション

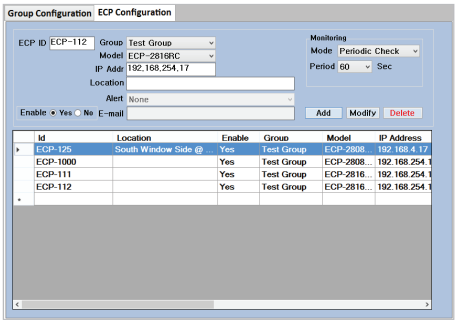

リモートアクセスによるデバイスの監視

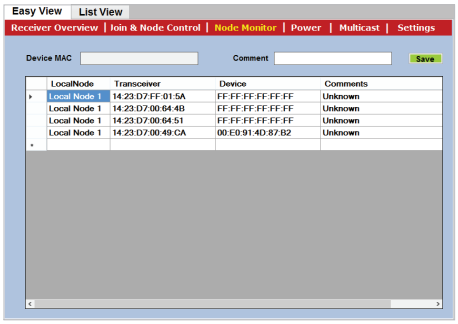

選択したECP2808/2816シリーズの概要

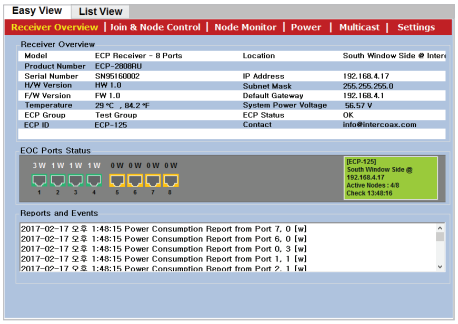
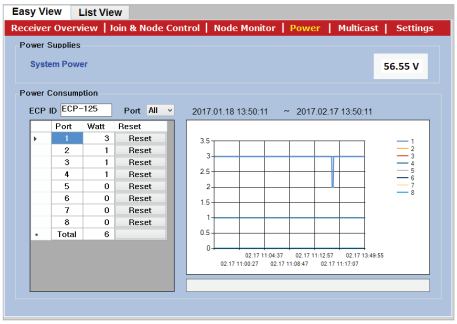
履歴とポートリセットによる電源ステータス